[1] PLAN D'ENCOMBREMENT

BKG Devis n° : *01/0000/23*

Porte-guillotine sur allège
Moteur bas en gaine

[1] Seulement pour planification. Pour commande utilisez les dessins mentionnés ci-dessous

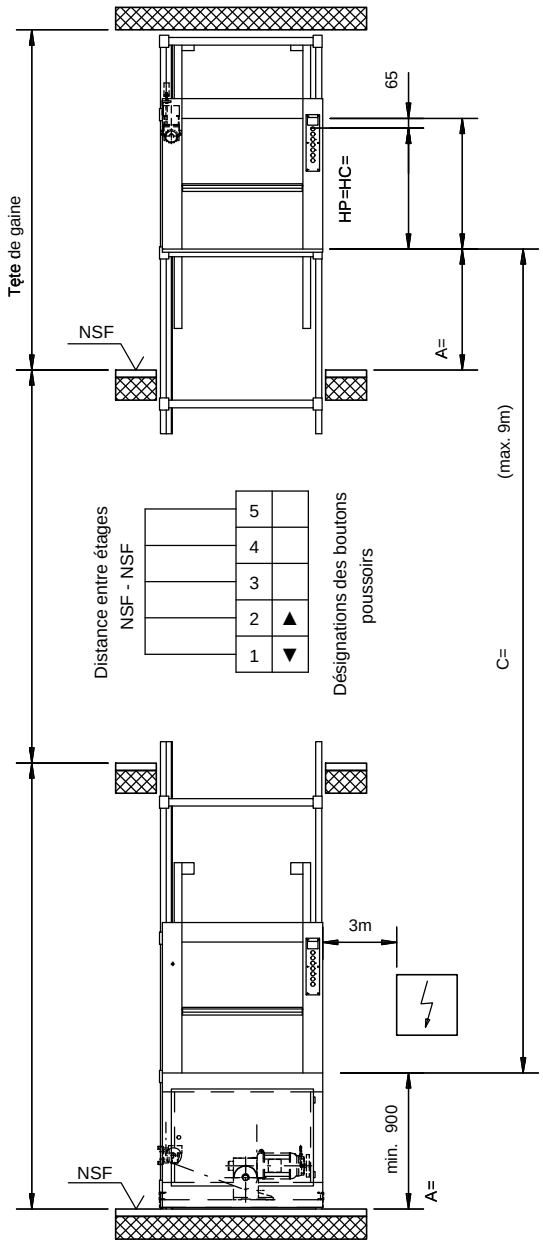

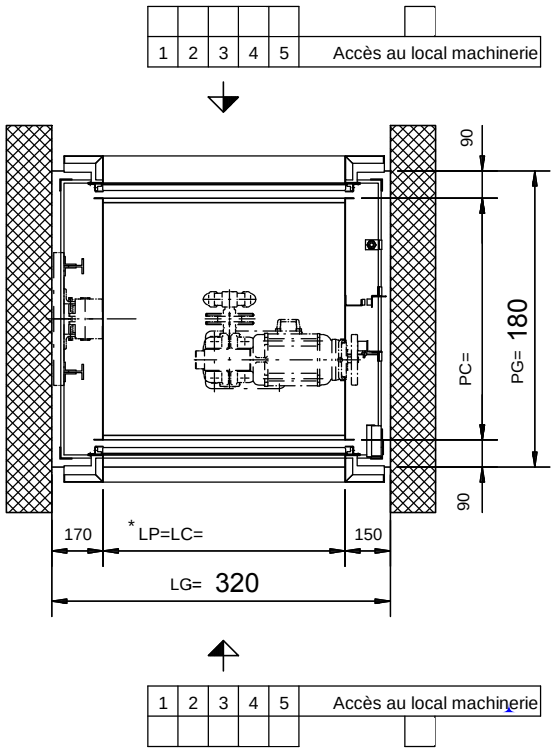

Capacité 100 Kg

La gaine doit être rectangulaire et perpendiculaire. Les tolérances max. de l'axe verticale +20 mm. Toutes les dimensions sont des cotes minimales.

Sous réserve de changements, cotes en mm.

Q kg	v m/s	BKG type	Dessin No.		Dimensions de la cabine LC= min. max.	PC= min. max.	Dim. échelon.	HC= min. max.	Dim. échelon.		Hauteur du dernier niveau	Distance entre étages min.	Hauteur d'allège A=min.
100	0,30	100.45/41	5-64100-0023		500 800	500 1000	50	700 * 1200	100		A + (1.5 x HP) + 250	2 x HP + 330 avec hauteur identique des allèges	Etage inférieur min.900, autres étages min.700
					* HC min.200 plus grand que LC ou PC								

CAD: C:4DC2031B.SZA